INSTRUCTIONS DE MONTAGE – FITTING INSTRUCTIONS

REFERENCE : FA-04

KIT SUPPORT AMOVIBLE | **REMOVABLE SUPPORT KIT**

COMPOSITION DU KIT – KIT CONTENT

1 V sur lequel sont fixés les 2 aiguillots
1 V on which the 2 pintles are fitted

1 aiguillot pré-assemblé
1 pre assembled pintle

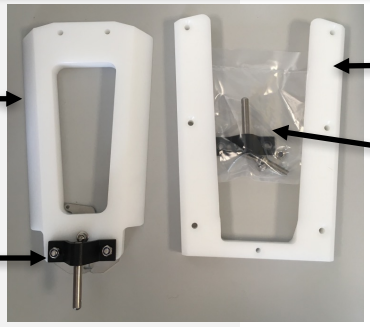

1 U pour tableau arrière
1 U for transom

1 aiguillot à monter
1 pintle to be mounted

INSTRUCTION DE MONTAGE – FITTING INSTRUCTIONS

1- Insérer l'aiguillot pré-monté dans le fémelot inférieur du casque de l'hydrogénérateur.
Placer le 2ème aiguillot dans le fémelot supérieur et le fixer au V avec 2 vis TFM 6x30 + 2 écrous autofreinés M6.

1- Insert the pintle pre-assembled into the lower gudgeon of the hydrogenerator's bracket.
Place the 2nd pintle into the upper gudgeon and fit it with 2 screws 6x30 + 2 autobrake M6 nuts.

2- Fixer le U sur le tableau arrière, à l'emplacement choisi. Le U doit être installé verticalement sur le tableau arrière afin d'assurer un positionnement à la verticale de l'hydrogéné rateur. Le perçage doit être fait après ajustement du U positionné avec le V.

2- Fit the U on the transom at the choosen location. The U has to be fitted vertically on the transom to provide a vertical position to the hydrogenerator. The drilling needs to be done after adjustment of the U assembled with the V.

Veiller à ne pas serrer trop fort la vis centrale inférieure afin d'assurer un bon fonctionnement du verrou automatique.

Do not tigthen too firmly the lower central bolt to ensure proper operation of the automatic locking mechanism

3- Monter le bout de commande du verrou (diamètre 2mm, non fourni) en prenant soin de faire le nœud du même côté que sur la photo ci-dessous afin d'éviter qu'il se coince contre la coque.

3- Mount the command rope of the locking mechanism (max diameter 2mm, not supplied) taking care to make the knot on the same side as shown in the picture below, to prevent it from getting stuck against the hull.

INSTRUCTIONS DE MONTAGE – FITTING INSTRUCTIONS

REFERENCE : FA-04

KIT SUPPORT AMOVIBLE | **REMOVABLE SUPPORT KIT**

INSTRUCTION DE MONTAGE – FITTING INSTRUCTIONS

4- Passer le bout de commande dans l'aiguillot supérieur comme sur la photo ci-dessous afin de le guider. Vous pouvez ensuite y ajouter une poignée (par exemple une poignée d'ajustement de livarde, non fournie).

4- Pass the command rope through the upper gudgeon as per picture below. You can then add a handle (for example, a sprit adjuster handle, not supplied).

ATTENTION : par sécurité toujours relier l'appareil avec un bout au bateau pour ne pas le perdre en cas de déverrouillage accidentel

WARNING : always secure the device to the boat with a line to prevent any loss in case of accidental unlocking

INFORMATIONS TECHNIQUES – TECHNICAL DATA
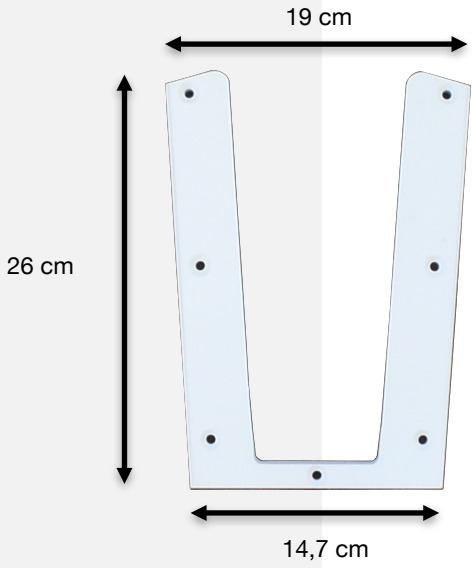
Dimensions